aguas Araucanía

INGENIERÍA BÁSICA PARA PLANTAS ELEVADORAS, IMPULSIONES, PLANTA DE TRATAMIENTO DE AGUAS SERVIDAS LOCALIDAD DE LICAN RAY

CONTENIDO : DESCARGA EFLUENTE TRATADO

PROYECTADO POR: GMSI CONSULTORES

HUMBERTO ACUÑA, JEFE PROYECTO — LUIS PEILLARD, ING. PROYECTO

UBICACIÓN	FECHA	ESCALA	REV.	INVERSIÓN
LICAN RAY	MAYO 2026	SE INDICAN	0	OPERACIONAL

APROBACIÓN CLIENTE INTERNO:

FIRMA

APROBACIÓN AGUAS ARAUCANIA S.A.

REVISOR — REVISOR (VB°) PREVENCIONISTA DE RIESGOS — JEFE DEPTO. DESARROLLO E INGENIERÍA

GERENTE DE INFRAESTRUCTURA Y DESARROLLO

PROYECTO AGUAS ARAUCANIA Nº _____ PLANO Nº 47

COD. 200-HI-011

REVISIÓN	N°	FECHA	PROY	DIB	REV	DESCRIPCIÓN
	A	20/01/18	LPP	JOP	HAD	REVISIÓN INTERNA
	B	08/02/18	LPP	JOP	HAD	REVISIÓN CLIENTE
	C	05/06/18	LPP	JOP	HAD	REVISIÓN CLIENTE
	D	15/05/26	JCHF	AOR	ECHU	REVISIÓN CLIENTE
	1	29/05/26	JCHF	AOR	ECHU	REVISIÓN CLIENTE

NOTA: COTA DE INUNDACIÓN T=100 AÑOS, SEGÚN ESTUDIO HIDROLÓGICO, PROPORCIONADO POR AGUAS ARAUCANÍA.

DETALLE DESCARGA PROYECTADA

ESCALA 1:200

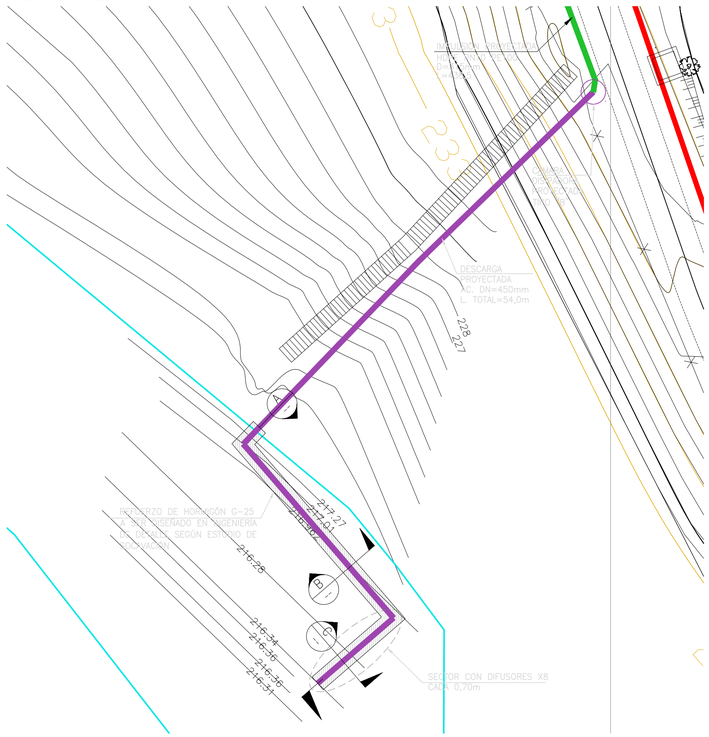

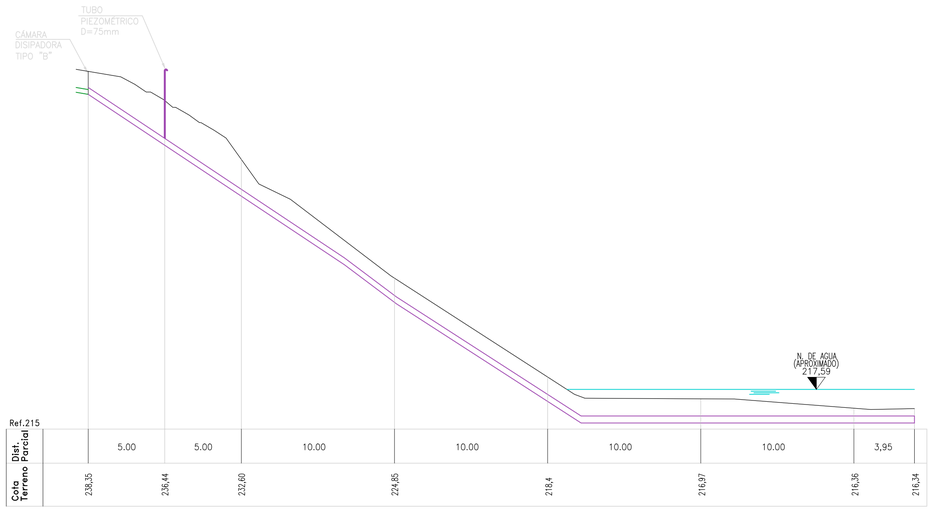

CORTE B

ESCALA 1:50

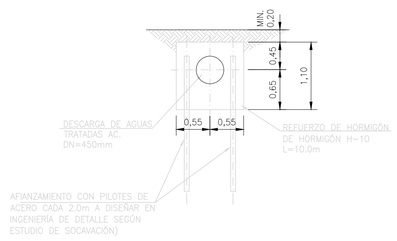

CORTE A

ESCALA 1:50

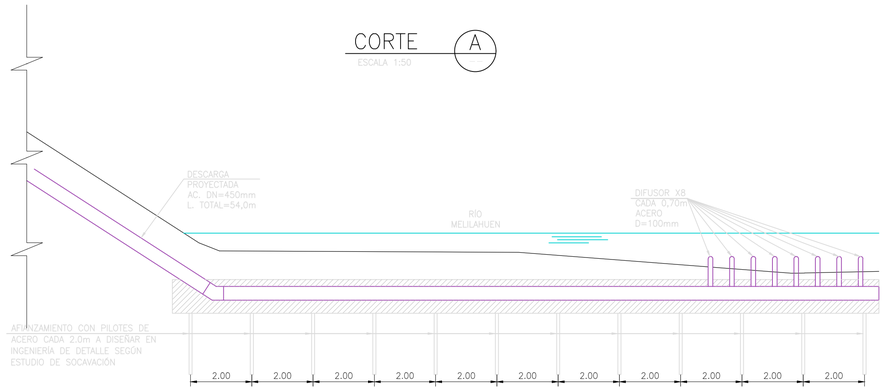

CORTE C

ESCALA 1:50

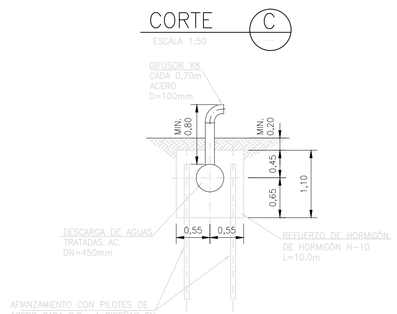

ARCHIVO DE DIBUJO CAD: 047-UC-IB-PLA-200-HI-011-0-DESCARGA DE AGUA TRATADA